S4 wykonać x 1
S4* wykonać x 1

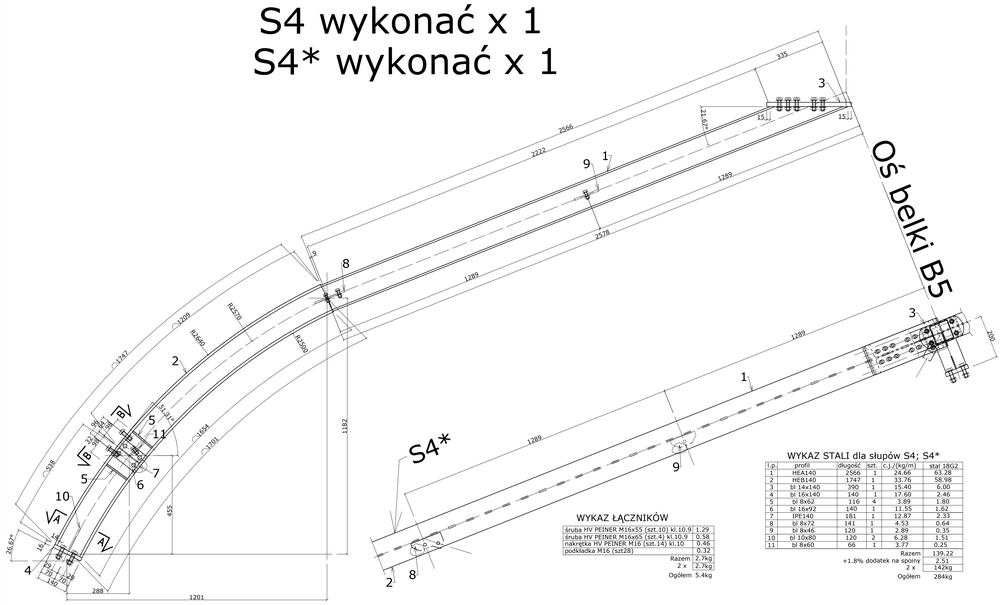

WYKAZ STALI dla słupów S4; S4*

l.p.	profil	długość	szt.	c.j./(kg/m)	stal 18G2
1	HEA140	2566	1	24.66	63.28
2	HEB140	1747	1	33.76	58.98
3	bl 14x140	390	1	15.40	6.00
4	bl 16x140	140	1	17.60	2.46
5	bl 8x62	116	4	3.89	1.80
6	bl 16x92	140	1	11.55	1.62
7	IPE140	181	1	12.87	2.33
8	bl 8x72	141	1	4.53	0.64
9	bl 8x46	120	1	2.89	0.35
10	bl 10x80	120	2	6.28	1.51
11	bl 8x60	66	1	3.77	0.25
				Razem	139.22
				+1.8% dodatek na spoiny	2.51
				2 x	142kg
				Ogółem	284kg

WYKAZ ŁĄCZNIKÓW

śruba HV PEINER M16x55 (szt.10) kl.10.9	1.29	
śruba HV PEINER M16x65 (szt.4) kl.10.9	0.58	
nakrętka HV PEINER M16 (szt.14) kl.10	0.46	
podkładka M16 (szt28)	0.32	
Razem	2.7kg	
2 x	2.7kg	
Ogółem	5.4kg	

S5 wykonać x 2

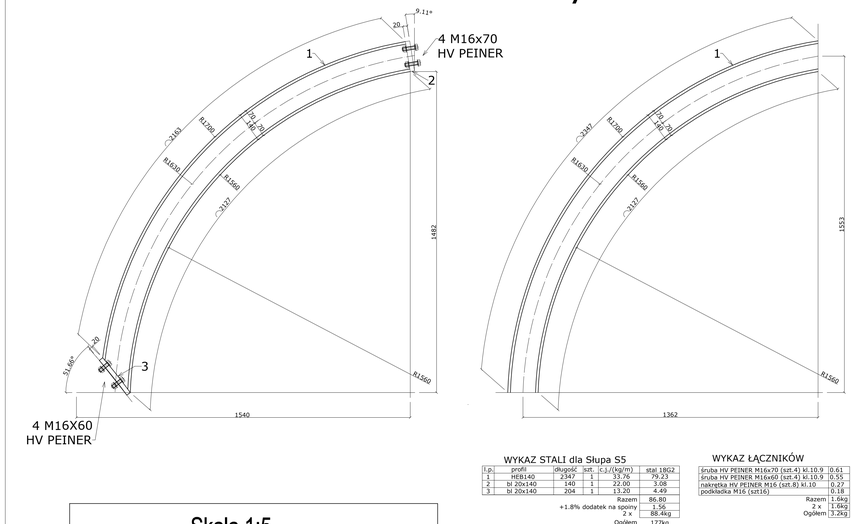

WYKAZ STALI dla Słupa S5

l.p.	profil	długość	szt.	c.j./(kg/m)	stal 18G2
1	HEB140	2347	1	33.76	79.23
2	bl 20x140	140	1	22.00	3.08
3	bl 20x140	204	1	13.20	4.49
				Razem	86.80
				+1.8% dodatek na spoiny	1.56
				2 x	88.4kg
				Ogółem	177kg

WYKAZ ŁĄCZNIKÓW

śruba HV PEINER M16x70 (szt.4) kl.10.9	0.61	
śruba HV PEINER M16x60 (szt.4) kl.10.9	0.55	
nakrętka HV PEINER M16 (szt.8) kl.10	0.27	
podkładka M16 (szt16)	0.18	
Razem	1.6kg	
2 x	1.6kg	
Ogółem	3.2kg	

K1 wykonać x 4

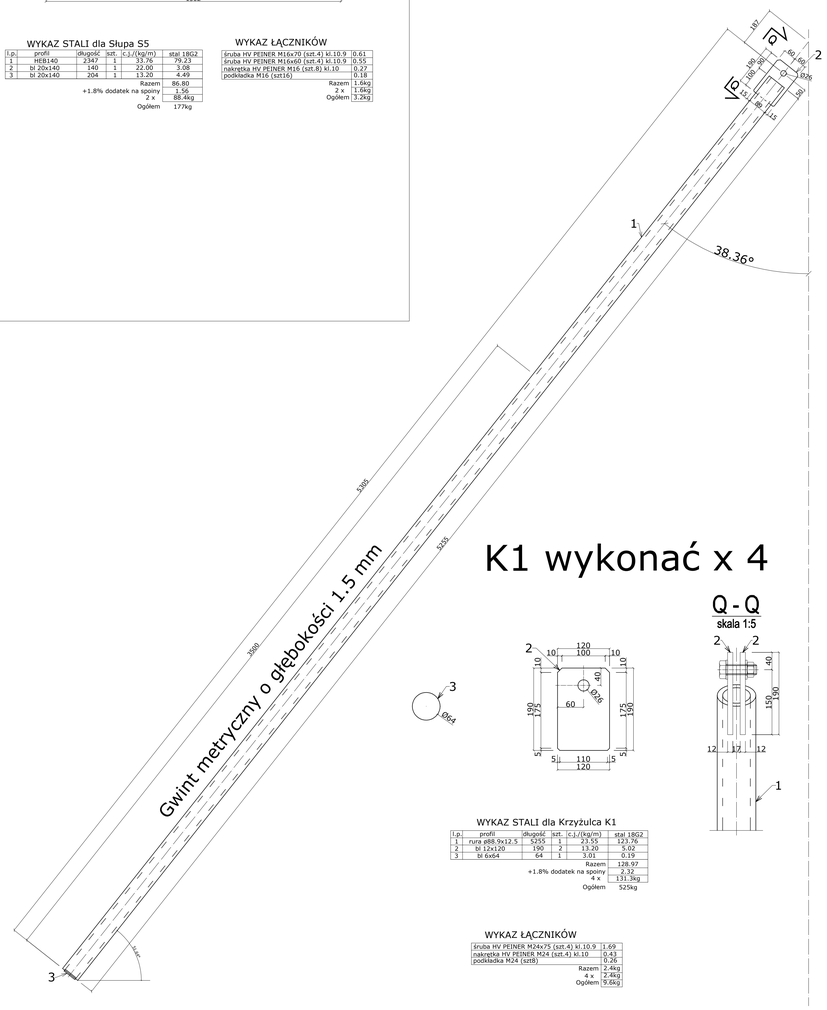

WYKAZ STALI dla Krzyżulca K1

l.p.	profil	długość	szt.	c.j./(kg/m)	stal 18G2
1	rura ø88.9x12.5	5355	1	23.55	123.76
2	bl 12x120	190	2	13.20	5.02
3	bl 6x64	64	1	3.01	0.19
				Razem	128.97
				+1.8% dodatek na spoiny	2.32
				4 x	131.3kg
				Ogółem	525kg

WYKAZ ŁĄCZNIKÓW

śruba HV PEINER M24x75 (szt.4) kl.10.9	1.69	
nakrętka HV PEINER M24 (szt.4) kl.10	0.43	
podkładka M24 (szt8)	0.26	
Razem	2.4kg	
4 x	2.4kg	
Ogółem	9.6kg	

S6 wykonać x 2

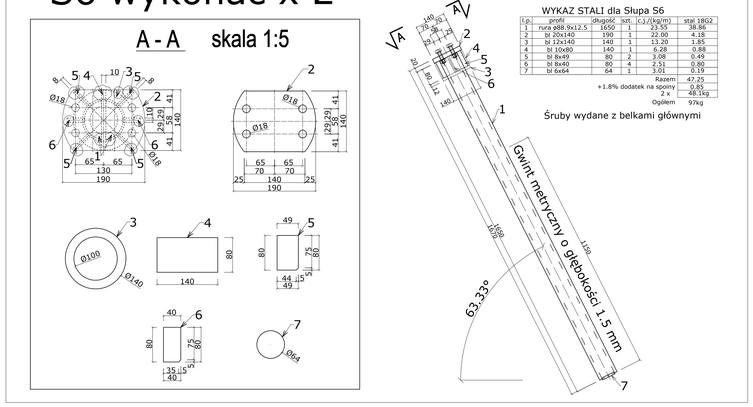

WYKAZ STALI dla Słupa S6

l.p.	profil	długość	szt.	c.j./(kg/m)	stal 18G2
1	rura ø88.9x12.5	1650	1	23.55	38.86
2	bl 20x140	190	1	22.00	4.18
3	bl 12x140	140	1	13.20	1.85
4	bl 10x80	140	1	6.28	0.88
5	bl 8x49	80	2	3.08	0.49
6	bl 8x40	80	4	2.51	0.80
7	bl 6x64	64	1	3.01	0.19
				Razem	47.25
				+1.8% dodatek na spoiny	0.85
				2 x	48.1kg
				Ogółem	97kg

Śruby wydane z belkami głównymi

PW Projekt Biuro Inżynieryjno-Konstrukcyjne ul. Śląska 11 43-600 Jaworzno				GMINA LĄDEK-ZDRÓJ ul. Rynek 31 57-540 Lądek-Zdrój		
	imię i Nazwisko	podpis	data	projekt:	PROJEKT WYKONAWCZY Poprawa bezpieczeństwa i dostępności punktu widokowo-obserwacyjnego na Trójpiku poprzez przebudowę i rozbudowę istniejącej platformy widokowej	
projektował:	inż. Piotr Wurek		09.2017			
rysował:	inż. Piotr Wurek		09.2017	tytuł:	SEGMENT 1 (Elementy: S4; S4*; S5; S6; K1)	
sprawdził:			09.2017	skala:	1:5 1:10 rys. nr	K-1.4